MV-CH240-10TM

2400 万像素 CMOS 万兆以太网工业面阵相机

MV-CH240-10TM 高端型面阵相机，采用 Sony IMX540 CMOS 芯片，背照式像元设计，噪点低，分辨率高，图像优异。通过万兆以太网接口，快速实时传输非压缩数据，满分辨率下最高帧率可达 35.1 fps。

GEN<i>CAM 10GiGE VISION

功能特性：

- 2400 万像素分辨率，像元尺寸 2.74 μm，可适配 C 口镜头
- 支持自动或手动调节增益、曝光时间，支持手动调节 Gamma 校正、LUT 等
- 万兆以太网接口，兼容千兆以太网，无中继情况下，最大传输距离可达 100m
- 安装方便灵活，相机四面、前面均有安装孔，可根据需求自行选择
- 兼容 GigE Vision V2.0 协议和 GenICam 标准，无缝接入第三方软件平台

Sensor 响应曲线：

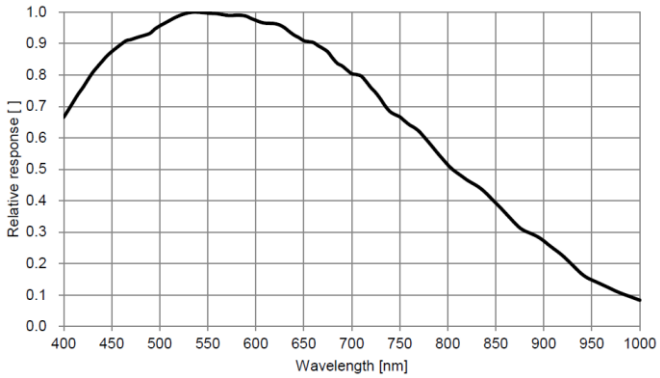

应用行业：

3C、电子半导体、光伏、铁路相关应用等

订货型号：

M58 口，不带风扇结构黑白相机：MV-CH240-10TM-M58S-NN

C 口，不带风扇结构黑白相机：MV-CH240-10TM-C-NN

preliminary

技术参数

型号 参数	MV-CH240-10TM 2400 万像素 CMOS 万兆以太网工业面阵相机
性能	
传感器类型	CMOS，全局快门
传感器型号	Sony IMX540
像元尺寸	2.74 µm × 2.74 µm
靶面尺寸	1.2"
分辨率	5320 × 4600
最大帧率	35.1 fps @5320 × 4600
动态范围	71 dB
信噪比	40 dB
增益	0 dB ~ 24 dB
曝光时间	8 µs ~ 10 sec
快门模式	支持自动曝光、手动曝光、一键曝光模式
黑白/彩色	黑白
像素格式	Mono 8/10/10p/12/12p
Binning	支持 1 × 1，2 × 2
下采样	支持 1 × 1，2 × 2，4 × 4
镜像	支持水平镜像，垂直镜像输出
电气特性	
数据接口	10 Gigabit Ethernet（10000Mbit/s）兼容 Gigabit Ethernet（1000Mbit/s）
数字 I/O	12-pin Hirose 接头提供电源和 I/O：1 路光耦隔离输入(Line0)，1 路光耦隔离输出(Line1)，1 路双向可配置非隔离 I/O（Line2），1 路 RS-232
供电	9 ~ 24 VDC
典型功耗	10 W@12 VDC
结构	
镜头接口	C 口或 M58*0.75，光学后焦 11.48 mm
外形尺寸	84 mm × 84 mm × 62.5 mm
重量	M58 口，不带风扇：＜550 g C 口，不带风扇：＜600 g
IP 防护等级	IP40（正确安装镜头以及线缆的情况下）
温度	工作温度 0 ~ 50℃，储藏温度-30 ~ 70℃
湿度	20% ~ 95%RH 无冷凝
一般规范	
软件	MVS 或第三方支持 GigE Vision 协议软件
操作系统	Windows 7/10 32/64bits
协议/标准	GigE Vision V2.0，GenICam
认证	CE，FCC，RoHS，KC

外形尺寸：

M58 口，不带风扇结构：

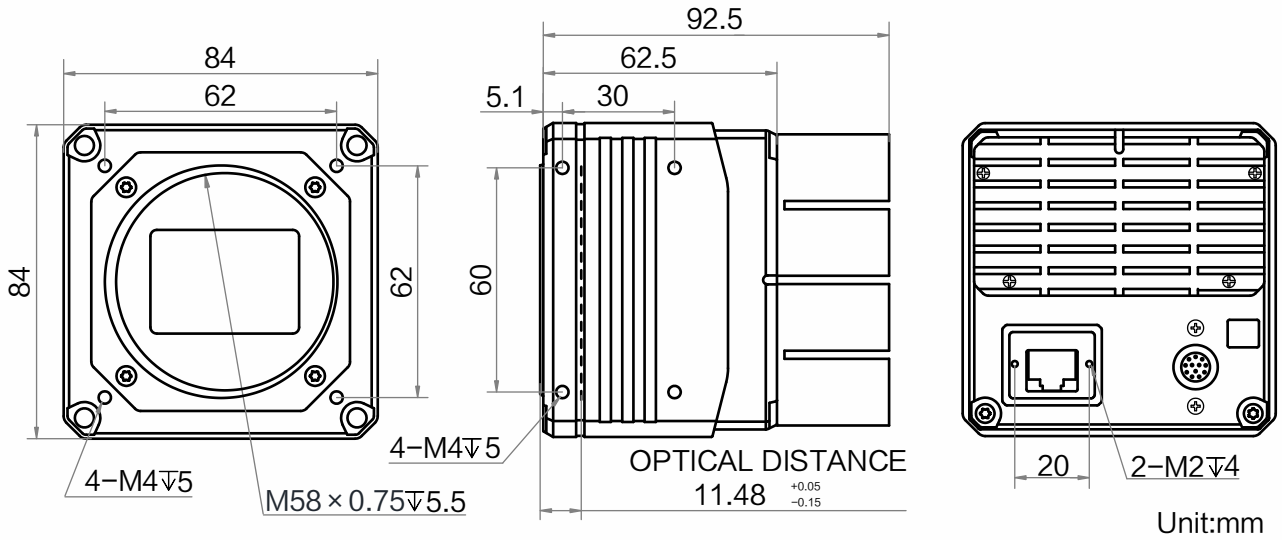

C 口，不带风扇结构：

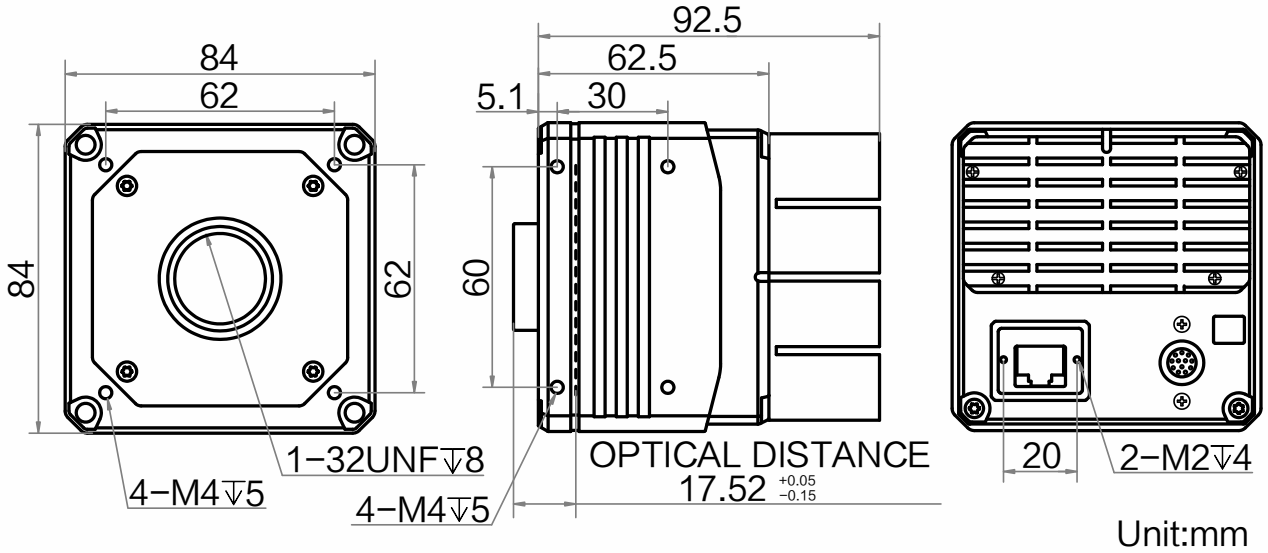

Copyright 海康机器人
杭州海康机器人技术有限公司版权所有，侵权必究。
本文件中所有信息如有变更恕不另行通知；本文件内容经过仔细核对力求准确，但仍可能存在误差；本文件所涉数据可能因环境等因素产生差异，本公司不承担由此产生的后果。