# MV-CH210-90YM

## 2100 万像素 CMOS CoaXPress 工业面阵相机

MV-CH210-90YM 高端型面阵相机，搭配 Gpixel 的 Gsprint4521 传感器，像元尺寸大，图像质量优异。基于 CXP-12 接口传输数据，最高帧率可达 222 fps。

GEN<i>CAM CoaXPress®

## 功能特性：

- 分辨率 5120 × 4096，像元尺寸 4.5 μm
- 全局快门 CMOS，动态范围高，信噪比好，图像质量优异
- 支持 Sequencer 轮询功能，配合不同环境拍照
- 低功耗无风扇设计，保证飞拍稳定性
- 使用 CXP-12 接口传输数据
- 兼容 CoaXPress 协议和 GenICam 标准

## Sensor 响应曲线：

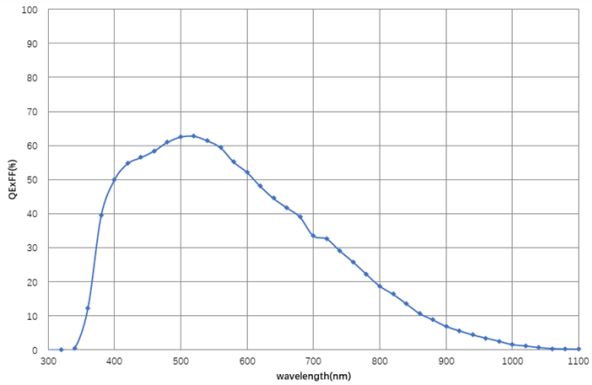


## 应用行业：

电子半导体、PCB AOI、3D 应用、运动捕捉等

## 订货型号：

MV-CH210-90YM-M58S-NN

## 外形尺寸：

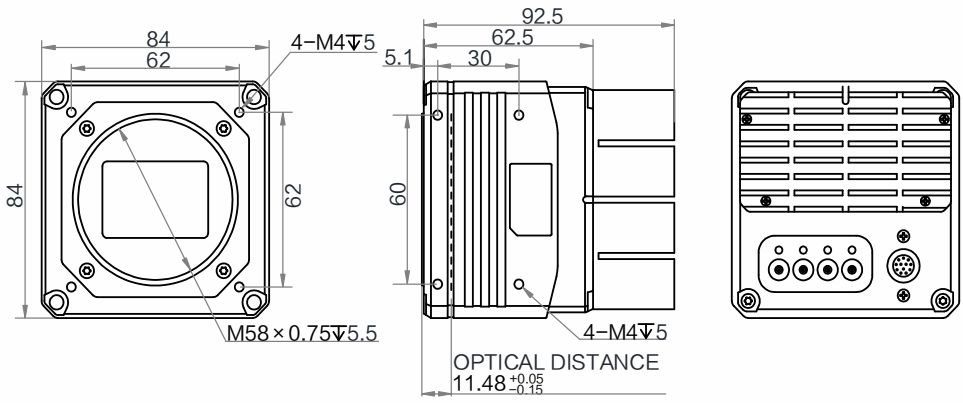


Unit：mm

# 技术参数

| 型号 / 参数 | MV-CH210-90YM<br>2100 万像素 CMOS CoaXPress 工业面阵相机 |
|---|---|
| **性能** | |
| 传感器类型 | CMOS，全局快门 |
| 传感器型号 | Gpixel Gsprint4521 |
| 像元尺寸 | 4.5 µm × 4.5 µm |
| 靶面尺寸 | 23.04 mm × 18.43 mm |
| 分辨率 | 5120 × 4096 |
| 最大帧率 | 222 fps @5120 × 4096 |
| 动态范围 | 65 dB |
| 信噪比 | 43 dB |
| 增益 | 1.0x，2.0x，4.0x |
| 曝光时间 | 9 µs ~ 10 sec |
| 快门模式 | 支持自动曝光、手动曝光、一键曝光模式 |
| 黑白/彩色 | 黑白 |
| 像素格式 | Mono 8/10/12 |
| Binning | 支持 1 × 1，2 × 2，4 × 4 |
| 下采样 | 支持 1 × 1，2 × 2，4 × 4 |
| 镜像 | 支持水平镜像，垂直镜像输出 |
| **电气特性** | |
| 数据接口 | CoaXPress（Micro-BNC 接口） |
| 数字 I/O | 12-pin Hirose 接头提供电源和 I/O：1 路光耦隔离输入（Line 0），1 路光耦隔离输出（Line 1），1 路双向可配置非隔离 I/O（Line2），1 路 RS-232 |
| 供电 | 24 VDC，CXP-0 与 CXP-1 接口支持 PoCXP 供电 |
| 典型功耗 | 18 W @24 VDC |
| **结构** | |
| 镜头接口 | M58*0.75 |
| 外形尺寸 | 84 mm × 84 mm × 62.5 mm |
| 重量 | 约 650 g |
| IP 防护等级 | IP40（正确安装镜头以及线缆的情况下） |
| 温度 | 工作温度 0℃ ~ 50℃，储藏温度-30℃ ~ 70℃ |
| 湿度 | 20% ~ 95%RH 无冷凝 |
| **一般规范** | |
| 软件 | MVS 或符合 CoaXPress 协议的采集卡控制软件 |
| 操作系统 | Windows 7/10 32/64bits |
| 协议/标准 | CoaXPress，GenICam |
| 认证 | CE，FCC，RoHS，KC |



Copyright 海康机器人
杭州海康机器人技术有限公司版权所有，侵权必究。
本文件中所有信息如有变更恕不另行通知；本文件内容经过仔细核对力求准确，但仍可能存在误差；本文件所涉数据可能因环境等因素产生差异，本公司不承担由此产生的后果。