HIKROBOT

MV-CH250-90YM

2500 万像素 CMOS CoaXPress 工业面阵相机

MV-CH250-90YM 高端型面阵相机，搭配 Gpixel 的 GMAX0505 传感器，像元尺寸小，图像质量优异。基于 CXP-12 接口传输数据，最高帧率可达 150 fps。适用于电子半导体、PCB AOI、3D 应用、运动捕捉等行业。

GEN<i>CAM CoaXPress®

功能特性：

- 分辨率 5120 × 5120，像元尺寸 2.5 µm
- 全局快门 CMOS，动态范围高，信噪比好，图像质量优异
- 使用 CXP-12 接口传输数据
- 兼容 CoaXPress 协议和 GenICam 标准

Sensor 响应曲线：

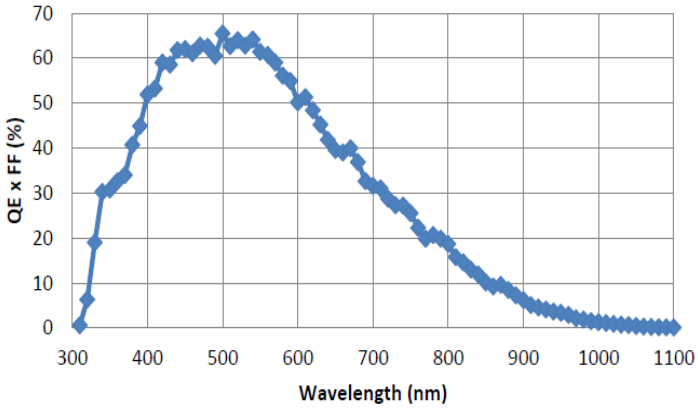

应用行业：

电子半导体、PCB AOI、3D 应用、运动捕捉等

订货型号：

C 口，带风扇结构黑白相机：MV-CH250-90YM-C-NF

M58 口，带风扇结构黑白相机：MV-CH250-90YM-M58S-NF

技术参数

型号 参数	MV-CH250-90YM 2500 万像素 CMOS CoaXPress 工业面阵相机
性能	
传感器类型	CMOS，全局快门
传感器型号	Gpixel GMAX0505
像元尺寸	2.5 µm × 2.5 µm
靶面尺寸	1.1”
分辨率	5120 × 5120
最大帧率	150 fps @5120 × 5120
动态范围	63 dB
信噪比	36 dB
增益	2x ~ 5x
曝光时间	12 µs ~ 10 sec
快门模式	支持自动曝光、手动曝光、一键曝光模式
黑白/彩色	黑白
像素格式	Mono 8/10/12
Binning	支持 1 × 1，1 × 2，1 × 4，2 × 1，2 × 2，2 × 4，4 × 1，4 × 2，4 × 4
下采样	支持 1 × 1，1 × 2，1 × 4，2 × 1，2 × 2，2 × 4，4 × 1，4 × 2，4 × 4
镜像	支持水平镜像，垂直镜像输出
电气特性	
数据接口	CoaXPress（Micro-BNC 接口）
数字 I/O	12-pin Hirose 接头提供电源和 I/O：1 路光耦隔离输入（Line 0），1 路光耦隔离输出（Line 1），1 路双向可配置非隔离 I/O（Line2），1 路 RS-232
供电	12 ~ 24 VDC， CXP-1 与 CXP-2 接口支持 PoCXP 供电
典型功耗	13.7 W @12 VDC
结构	
镜头接口	C 口或 M58*0.75，光学后焦 11.48 mm
外形尺寸	C 口，带风扇结构：80 mm × 80 mm × 80 mm M58 口，带风扇结构：80 mm × 80 mm × 80 mm
重量	C 口，带风扇：约 530 g M58 口，带风扇：约 540 g
IP 防护等级	IP40（正确安装镜头以及线缆的情况下）
温度	工作温度 0℃~ 50℃，储藏温度-30℃~ 70℃
湿度	20% ~ 95%RH 无冷凝
一般规范	
软件	MVS 或符合 CoaXPress 协议的采集卡控制软件
操作系统	Windows 7/10 32/64bits（16 GB 及以上内存）
协议/标准	CoaXPress，GenICam
认证	CE，FCC，RoHS，KC

外形尺寸：

C 口，带风扇结构：

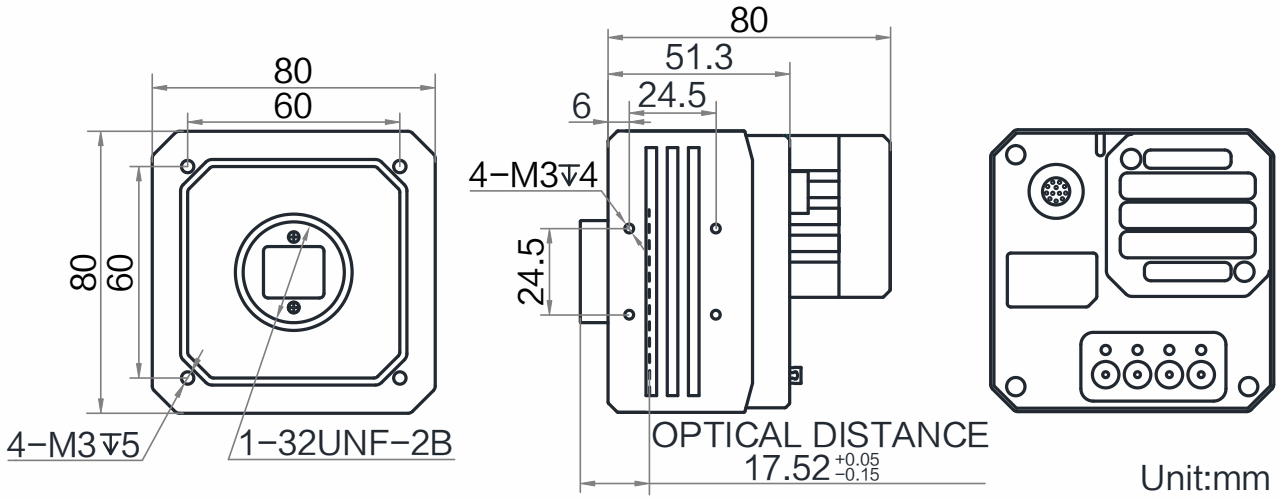

M58 口，带风扇结构：

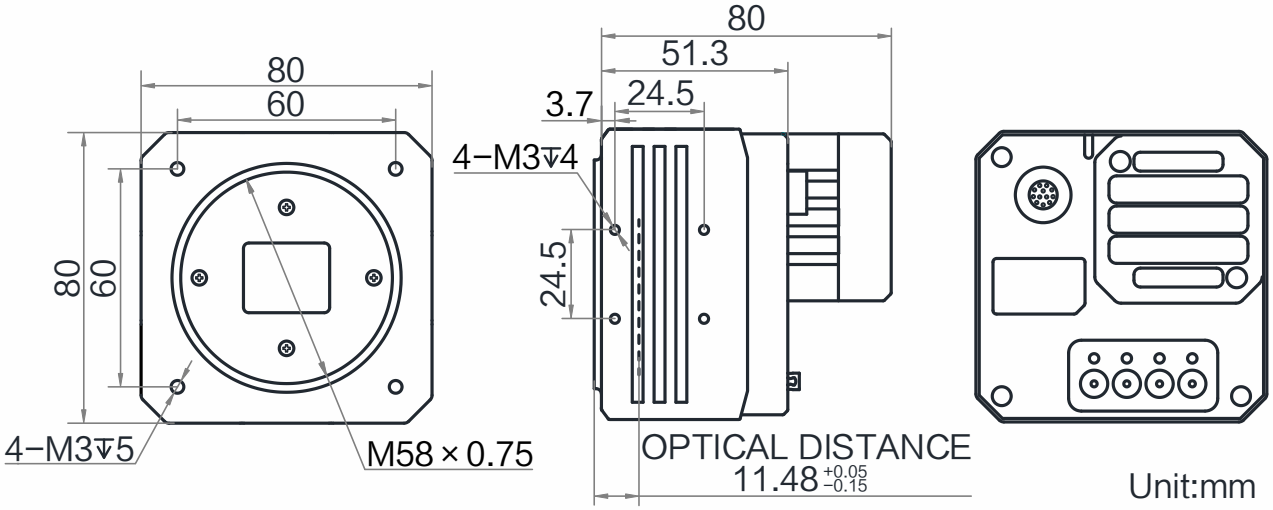

Copyright 海康机器人
杭州海康机器人技术有限公司版权所有，侵权必究。
本文件中所有信息如有变更恕不另行通知；本文件内容经过仔细核对力求准确，但仍可能存在误差；本文件所涉数据可能因环境等因素产生差异，本公司不承担由此产生的后果。