HIKROBOT

MV-CH650-90XM

6500 万像素 CMOS CoaXPress 工业面阵相机

MV-CH650-90XM 高端型面阵相机搭配 GMAX3265 传感器，图像质量优异。基于 CXP-6 接口传输数据，相机动态范围高，信噪比好，是面板检测等的理想选择。

GEN<i>CAM CoaXPress®

功能特性：

- 分辨率 9216 × 7000，像元尺寸 3.2 µm
- 全局快门 CMOS，动态范围高，信噪比好，图像质量优异
- 使用 CXP-6 接口传输数据
- 兼容 CoaXPress 协议和 GenICam 标准

Sensor 响应曲线：

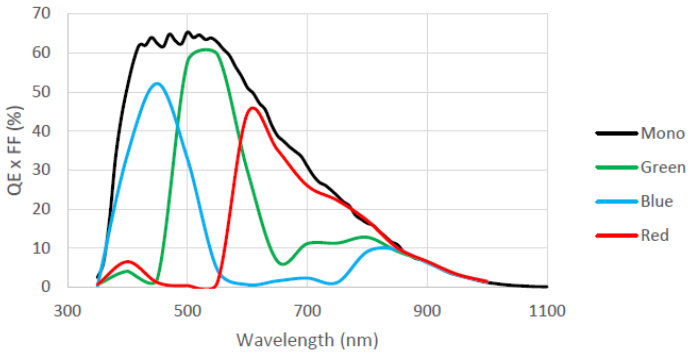

应用行业：

FPD 检测、PCB AOI、文件扫描相关应用

订货型号：

M58 口，带风扇结构黑白相机：MV-CH650-90XM-M58S-NF

F 口，带风扇结构黑白相机：MV-CH650-90XM-F-NF

技术参数

型号 参数	MV-CH650-90XM 6500 万像素 CMOS CoaXPress 工业面阵相机
性能	
传感器类型	CMOS，全局快门
传感器型号	Gpixel GMAX3265
像元尺寸	3.2 µm × 3.2 µm
靶面尺寸	29.9 mm × 22.4 mm
分辨率	9216 × 7000
最大帧率	31.5 fps @9216 × 7000
黑白/彩色	黑白
像素格式	Mono 8/10/12
动态范围	66 dB
信噪比	40 dB
增益	1.25x ~ 6x
曝光时间	14 µs ~ 10 sec
快门模式	支持自动曝光、手动曝光、一键曝光模式
Binning	支持 1×1，1×2，1×4，2×1，2×2，2×4，4×1，4×2，4×4
下采样	不支持
镜像	支持水平镜像，垂直镜像输出
电气特性	
数据接口	CoaXPress（DIN 口）
数字 I/O	12-pin Hirose 接头提供电源和 I/O：1 路光耦隔离输入（Line 0），1 路光耦隔离输出（Line 1），1 路双向可配置非隔离 I/O（Line2 ），1 路 RS-232
供电	9~24 VDC
典型功耗	＜12 W @12 VDC
结构	
镜头接口	M58*0.75，光学后焦 11.48 mm 或 F 口，光学后焦 46.5 mm
外形尺寸	M58 口，带风扇结构：74 mm×74 mm×70.4 mm F 口，带风扇结构：74 mm×74 mm×76.4 mm
重量	M58 口，带风扇：约 470 g F 口，带风扇：约 500 g
IP 防护等级	IP40（正确安装镜头以及线缆的情况下）
温度	工作温度 0℃~ 50℃，储藏温度-30℃~ 70℃
湿度	20% ~ 95%RH 无冷凝
一般规范	
软件	符合 CoaXPress 协议的采集卡控制软件
操作系统	Windows 7/10 32/64bits（8 GB 以上内存）
协议/标准	CoaXPress，GenICam
认证	CE，FCC，RoHS，KC

外形尺寸：

M58 口，带风扇结构：

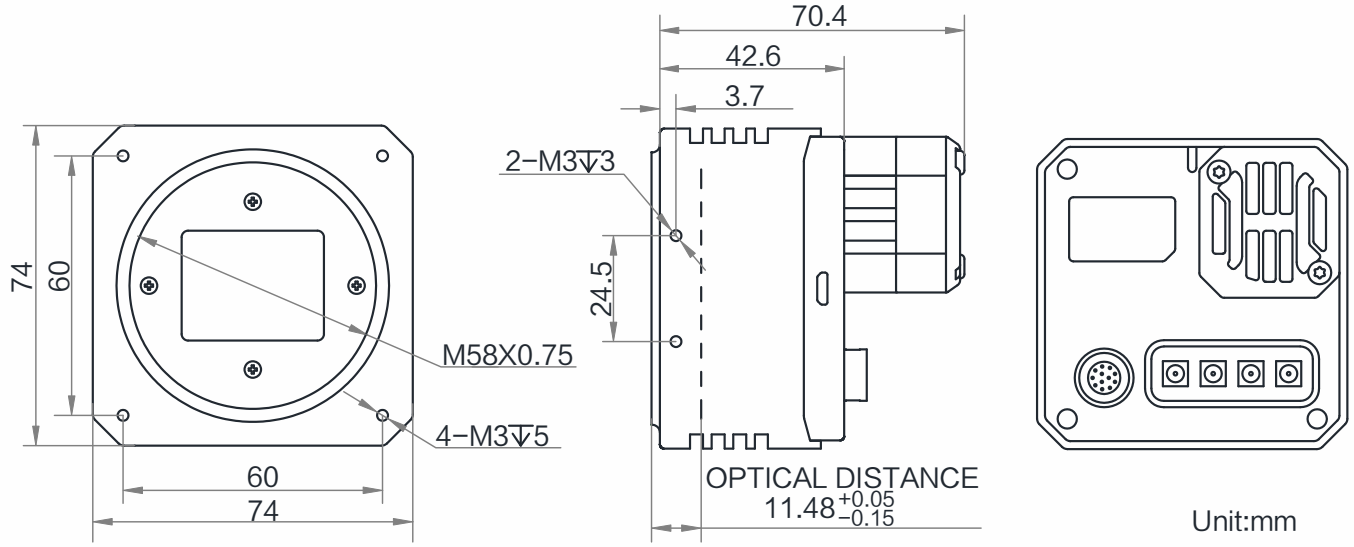

F 口，带风扇结构：

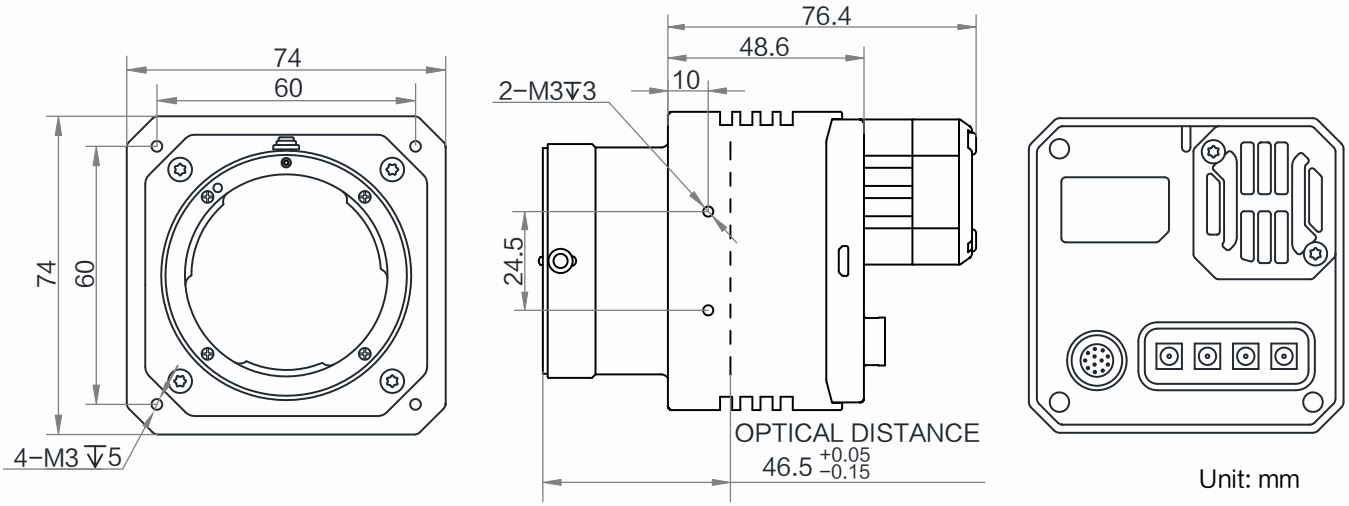

Copyright 海康机器人
杭州海康机器人技术有限公司版权所有，侵权必究。
本文件中所有信息如有变更恕不另行通知；本文件内容经过仔细核对力求准确，但仍可能存在误差；本文件所涉数据可能因环境等因素产生差异，本公司不承担由此产生的后果。